ALKASTER

Zintegrowany System Zabezpieczeń Gazowych

Moduł Zasilająco-Sterujący MZS-24V1S2/S4/S8

Moduł Zasilająco-Sterujący MZS24V1S jest uproszczoną wersją Zintegowanego Systemu Zabezpieczeń Gazowych bazującego na centrali CS4X/8X. Występuje w trzech wersjach: MZS24V1S2, MZS24V1S4, MZS24V1S8, które różnią się ilością obsługiwanych detektorów. Posiada uproszczoną wizualizację pracy systemu oraz nie ma wbudowanego akumulatora podtrzymującego zasilanie w przypadku zaniku napięcia z sieci (opcjonalnie można podłączyć akumulator zewnętrzny). Wbudowany układ mikroprocesorowy nadzoruje pracę wszystkich urządzeń podłączonych do linii komunikacyjnej „–D+" oraz odpowiednio wysterowuje wyjścia przekaźnikowe.

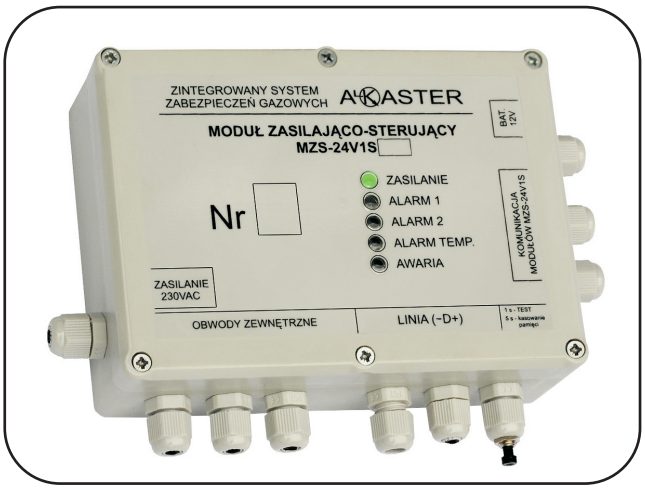

Dane techniczne:

	MZS-24V1S2/S4/S8
Typ styków	A1, A2, A TEMP, AWARIA - zwierne
Obciążenie indukcyjne	2A / 250VAC
Obciążenie rezystancyjne	8A 30VDC / 250VAC
Możliwość podłączenia akumulatora buforowego	TAK max. 7Ah/12V
Pobór mocy	18W (max)
Napięcie zasilania	230 VAC
Bezpieczniki	2 x 315mA WTAT
Wilgotność względna	0 - 90 %
Temperatura pracy	-10°C do +40°C
System komunikacji z urządzeniami w systemie	linia trójżyłowa "-D+"
Obudowa - stopień ochrony	IP 55
Wymiary (dł x sz x gł) mm	176 x 125 x 56

Do MZS24V1S podłączane mogą być następujące urządzenia: detektory gazów wybuchowych i toksycznych (metanu, LPG, tlenku węgla, itd.), oraz urządzenia wykonawcze takie jak sterownik zaworu, sygnalizator optyczno-akustyczny i sterownik uniwersalny STU-08S.

Liczba urządzeń jaką można podłączyć do modułu

Typ urządzenia	MZS24V1S2	MZS24V1S4	MZS24V1S8
Detektor gazu	2	4	8
Sterownik zaworu STZ-08 / STZ-08SE	1	1	1
Sterownik uniwersalny STU-08S	1	1	1
Sygnalizator	1	1	1

Producent: Alkaster 66-400 Gorzów Wlkp. ul. Kobylogórska 97 tel. +48 95 7356619
www.alkaster.com, email: biuro@alkaster.com

Moduł Zasilająco-Sterujący MZS-24V1S2/S4/S8

Dla MZS24V1 oraz wszystkich urządzeń peryferyjnych przyjęto jeden system połączeń " - D + " , w którym możliwe jest dołączanie dowolnych urządzeń systemu do jednego przewodu zasilająco-komunikacyjnego w dowolnym miejscu. Najbardziej korzystnym jest zastosowanie "topologii drzewa", czyli kierowanie się faktycznym rozmieszczeniem urządzeń w garażu i takie rozgałęzianie systemu aby użyć jak najmniej przewodów łączących. Dla obwodów bardzo rozbudowanych system ten daje wielkie oszczędności w porównaniu z systemem "gwiaździstym".

Przykładowe schematy połączeń (topologia drzewa):

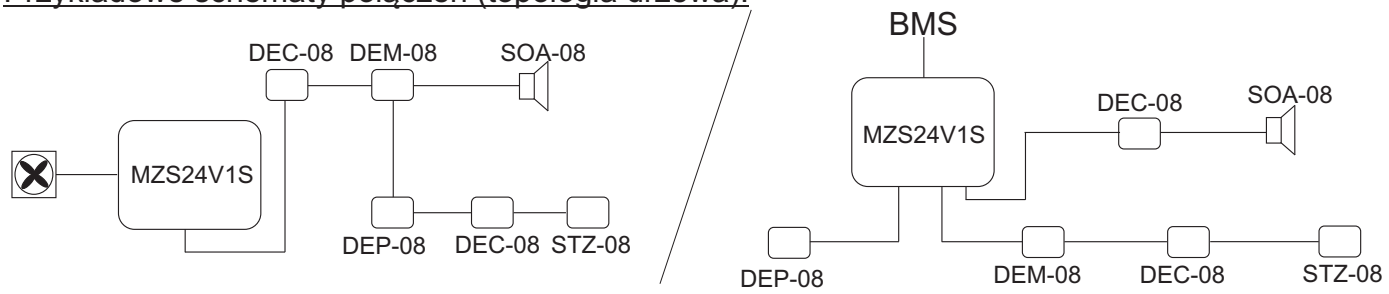

W przypadku potrzeby zastosowania większej ilości niż 8 sztuk detektorów istnieje możliwość łączenia ze sobą modułów MZS24V1S bez konieczności dokładania dodatkowych urządzeń. Każdy z połączonych ze sobą modułów ma równe uprawnienia tzn. może zamknąć zawór, załączyć wentylację oraz sygnalizację optyczno-akustyczną, które są podłączone do innego modułu. Ponadto w przypadku odłączenia się któregoś z modułów, który wcześniej były podłączony, sygnalizowane jest to alarmem oraz powoduje zamknięcie zaworu odcinającego gaz przez wszystkie moduły.

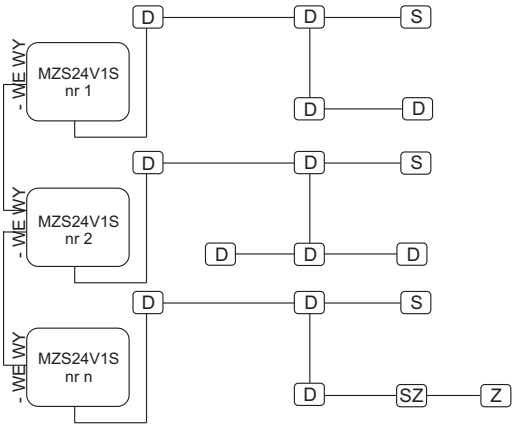

D - detektor gazu
S - sygnalizator optyczno-akustyczny SOA-08
U - sterownik uniwersalny STU-08S
SZ - sterownik zaworu STZ-08 / STZ-08SE
Z - zawór odcinający gaz

Łącząc ze sobą styki przekaźników (rysunek poniżej) uzyskujemy efekt stref. Alarm sygnalizowany jest przez sygnalizatory tylko w strefie w której powstał alarm. Połączenie styków przekaźnika wszystkich modułów MZS24V1S do sterownika uniwersalnego STU-08S umożliwia zamknięcie jednego zaworu wspólnego dla wszystkich stref.

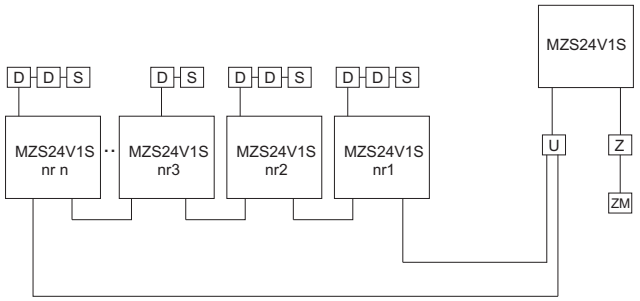

D - detektor gazu DEM-08
S - sygnalizator optyczno-akustyczny SOA-08
U - sterownik uniwersalny STU-08S
SZ - sterownik zaworu STZ-08
Z - zawór odcinający gaz

Producent: Alkaster 66-400 Gorzów Wlkp. ul. Kobylogórska 97 tel. +48 95 7356619
www.alkaster.com, email: biuro@alkaster.com